MM10

Метеорологическая мачта

Простая в установке и обслуживании, метеорологическая мачта MM10 идеально подходит для систем слежения за погодными условиями. В собранном виде мачта может быть легко установлена четырьмя людьми (требуется бетонный фундамент). Для обслуживания мачты и датчиков, расположенных на ней требуется всего один человек.

Используется при скорости ветра до 100 м/с (MM10-100)

Изготовлена из нержавеющей стали

Простое обслуживание

Инновационный дизайн

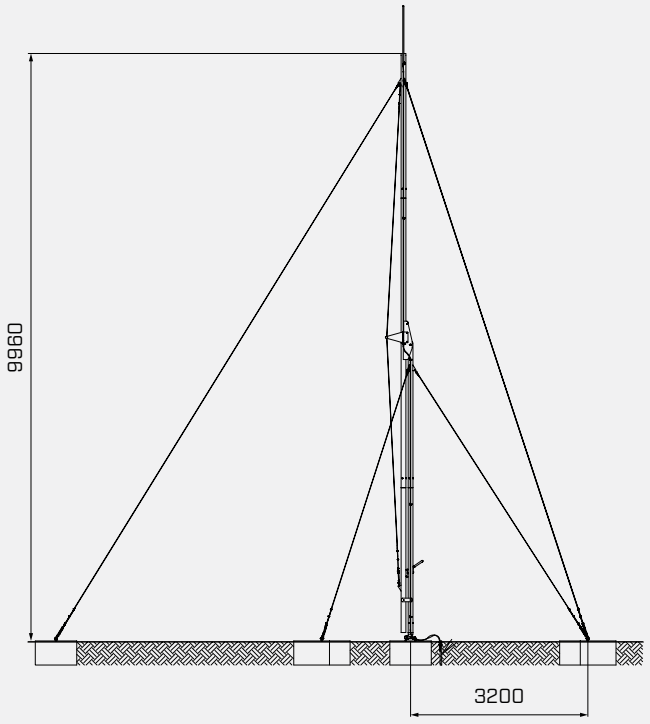

Обозначение

- Метеорологическая мачта MM10

Модели

- MM10met - Метеорологическая мачта 10 м (белая)
- MM10avi - Метеорологическая мачта для аэродромов 10 м (красный RAL3000 / белый RAL9016)

Аксессуары

- Молниеотвод
- Дополнительные рекомендуемые аксессуары
- Траверса для датчиков ветра
- Траверса для метеорологических датчиков
- Сигнальные огни препятствий

Механические параметры

Высота	10 м
Размеры в разобранном виде	0.5 x 0.5 x 3 м
Вес	110 кг
Диаметр установки на местности	12.7 м
Материал	алюминиевый сплав
Цвет	белый, красный / белый красный RAL3000 / белый RAL9016
Крепление	6 канатов из нержавеющей стали длиной 5 м
Нагрузка	200 км/ч, 250 км/ч опция
Категория покрывающей краски	сверхпрочное полиэфирное порошковое покрытие (для наружных работ)

Сигнальные огни препятствий (опция)

Тип	LI-10-230-F
Сертификация	ИКАО: тип фиксированного светового препятствия с низкой интенсивностью (приложение 14, том 1, четвертое издание, июль 2004 года, глава 6)

Различные типы огней препятствия могут быть установлены по запросу

Надежность

Разрушаемое крепление (дополнительно)	BrCo20kN
Сертификация	LPZ-S-021/2012)
Стандарт сертификации	ИКАО, ПРИЛОЖЕНИЕ 14 - Том I, 3-е издание 1999 года, номер FAAAC: 150 / 5345-46A

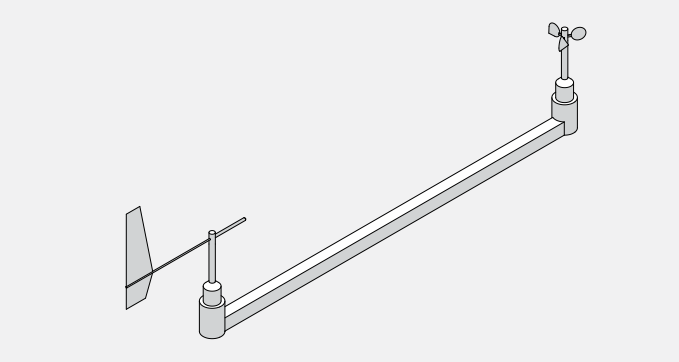

Траверса для датчиков ветра

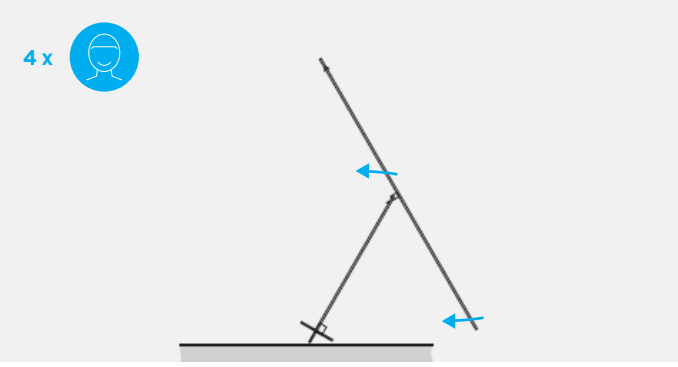

Установка

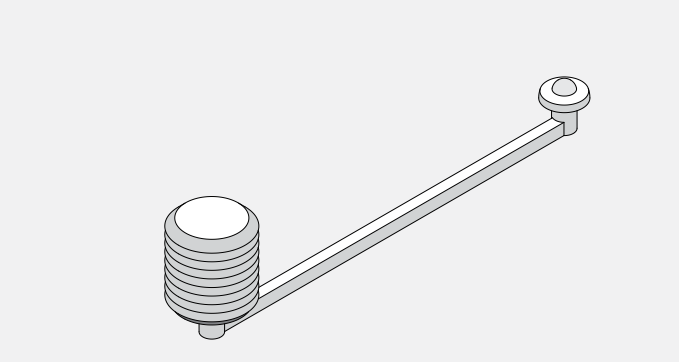

Траверса для метеорологических датчиков

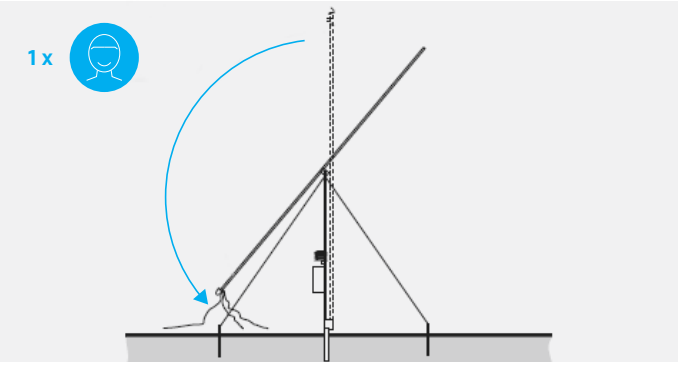

Техническое обслуживание

Все технические характеристики могут быть изменены без предварительного уведомления.
© ООО«МикроСтеп-МИС». Все права защищены.
www.microstep-mis.ru